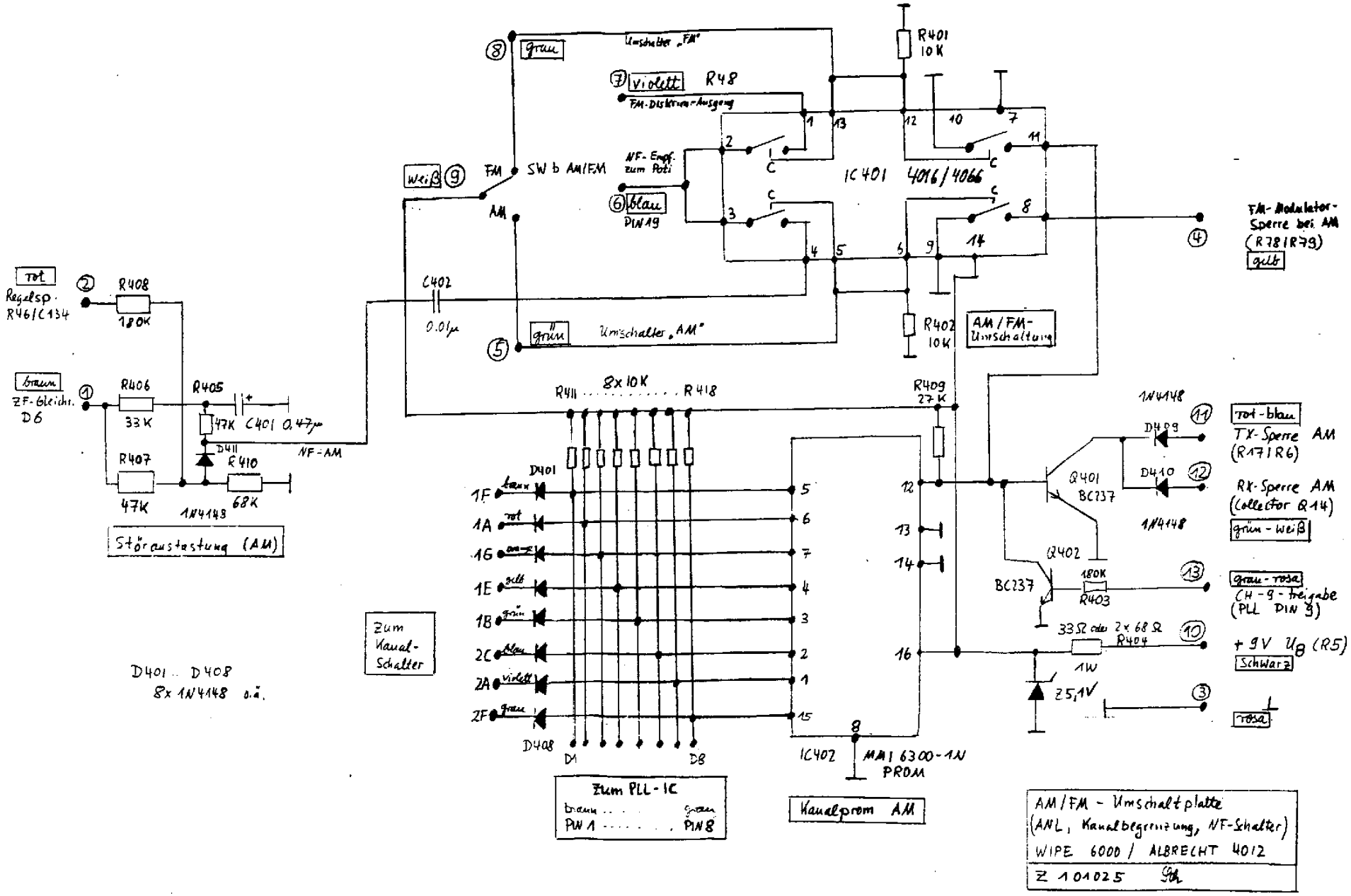
Umschalter „FM"
grau
violett
R48
FM-Diskrim.-Ausgang
NF-Empf. zum Poti
blau
PIN 19
FM
SW b AM/FM
AM
weiß
IC 401
4016/4066
R401 10K
R402 10K
C402 0.01µ
grün
Umschalter „AM"
AM/FM-Umschaltung
FM-Modulator-Sperre bei AM (R78/R79)
gelb
rot
Regelsp. R46/C134
R408 180K
braun
ZF-Gleichr. D6
R406 33K
R405 47K
C401 0.47µ
D411
R410 68K
R407 47K
1N4148
NF-AM
Störaustastung (AM)
R411 ... 8x 10K ... R418
R409 27K
D401
D408
1F
1A
1G
1E
1B
2C
2A
2F
D1
D8
Zum Kanal-Schalter
D401 .. D408 8x 1N4148 o.ä.
IC402
MM1 6300-1N PROM
Kanalprom AM
Zum PLL-IC
braun ... grün
PIN 1 ... PIN 8
Q401 BC237
Q402 BC237
180K R403
33Ω oder 2x 68Ω R404
1W
Z 5,1V
D409
D410
rot-blau
TX-Sperre AM (R17/R6)
RX-Sperre AM (Collector Q14)
grün-weiß
grau-rosa
CH-9-Freigabe (PLL PIN 9)
+9V U_B (R5)
Schwarz
rosa
AM/FM - Umschaltplatte
(ANL, Kanalbegrenzung, NF-Schalter)
WIPE 6000 / ALBRECHT 4012
Z 101025